მასალების სპეციფიკაცია

პოზიც.	ელემენტის დასახელება	რაოდენობა ცალი	სიგრძე სმ.	კვეთი	მთლიანი სიგრძე მ.	შენიშვნა
1	ორტესებრი	5	395	N10	19.75	
2	ორტესებრი	1	385	N10	3.85	
3	ორტესებრი	1	315	N10	3.15	
4	კუთხოვანა	1	495	80X80X6	4.95	
5	კუთხოვანა	1	360	80X80X6	3.60	
6	კუთხოვანა	2	40	80X80X6	0.80	
7	კუთხოვანა	1	110	80X80X6	1.10	
8	კუთხოვანა	7	7	80X80X6	0.49	
9	ზოლოვანა	11	16.6	70X8	1.83	
10	ფიცარი	33	495	120X50	163.40	
11	ძელი	4	395	90X70	15.80	
12	ანკერი	28	11	Φ12 AIII	3.10	
13	ჭანჭიკი	16	11	Φ10		

ფორმატი A-3	ბათუმი 2020 დაკვეთა №	ფაილის სახელი

ექსპლიკაცია

პირობითი ნიშნები:

შენიშვნა:

დამკვეთი: გიორგი ფუტკარაძე

მისამართი: ქალაქი ბათუმი, გიორგი ბრწყინვალეს ქუჩა №54

პროექტის სახელწოდება: საპროექტო ვიტრაჟის ჩაფრა მ 1 : 100

თანამდებობა	გვარი	
დირექტორი	ჯემალ ქათამაძე	
კონსტრუქტორი	გურამ ფუტკარაძე	
არქიტექტორი	ზაზა ქათამაძე	

შემსრულებელი:		
შ.პ.ს. "მაურერ"	ქ. ბათუმი, ფარნავაზ მეფის ქუჩა №51 ტელ: 24 28 11	
მაშტაბი:	1 : 100	MAURER
თარიღი:		
სტადია	წერილი	რაოდენობა
პროექტი	ა -	

მოსაწყობი იატაკის ღიობის გეგმა

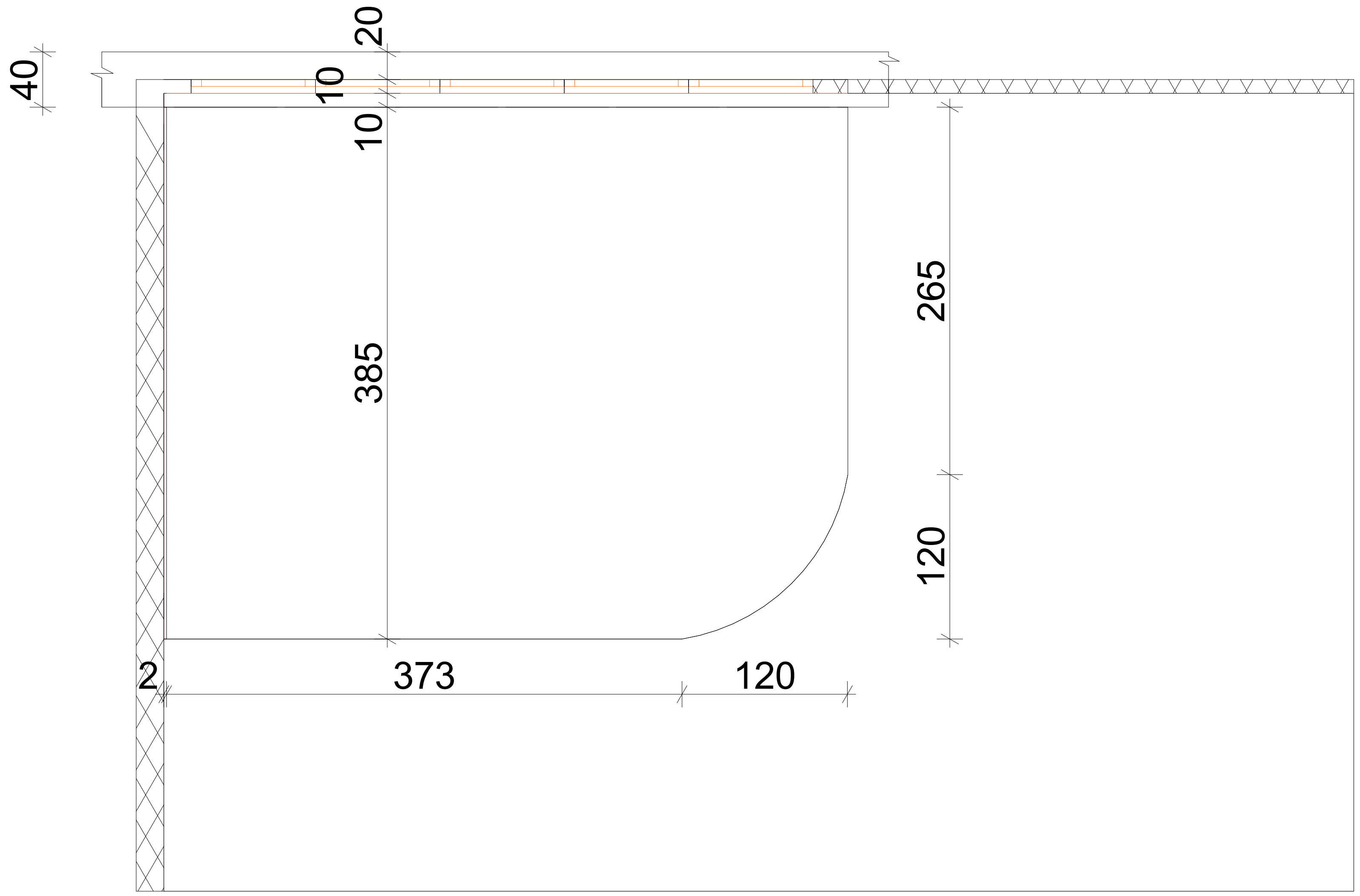

შენიშვნა

კვანძებსა და დეტალებზე ზომები მოცემულია მილიმეტრებში.

ფორმატი A-3	ბათუმი 2020 დაკვეთა №	ფაილის სახელი
ექსპლიკაცია		

პირობითი ნიშნები:

შენიშვნა:

დამკვეთი: გიორგი ფუტკარაძე

მისამართი: ქალაქი ბათუმი, გიორგი ბრწყინვალეს ქუჩა №54

პროექტის სახელწოდება: საპროექტო ვიტრაჟის ჩაჭრა მ 1 : 100

თანამდებობა	გვარი	
დირექტორი	ჯემალ ქათამაძე	
კონსტრუქტორი	გურამ ფუტკარაძე	
არქიტექტორი	ზაზა ქათამაძე	

შემსრულებელი:	მისამართი:	
შ.პ.ს. "მაურერ"	ქ. ბათუმი, ფარნავაზ მეფის ქუჩა №51 ტელ: 24 28 11	
მაშტაბი:	1 : 100	MAURER
თარიღი:		
სტადია	ფურცელი	რაოდენობა
პროექტი	ა -	

ლითონის კოჭების განლაგების გეგმა

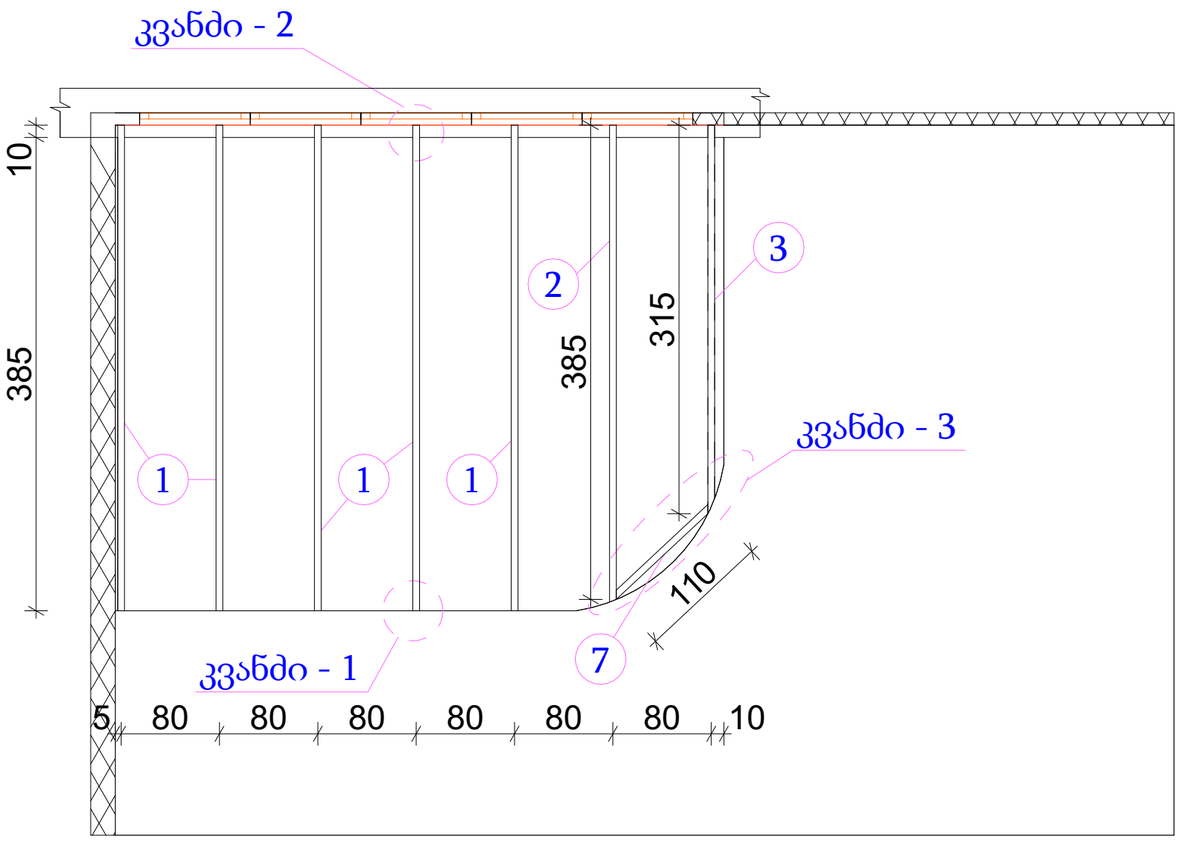

ორტესებრი კოჭის გადაბმის კვანძი

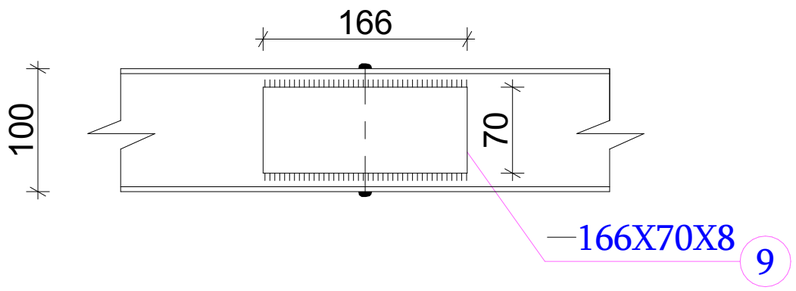

შენიშვნა

ორტესებრი კოჭის გადაბმა განხორციელდეს შედუღების საშუალებით. ნაკერი გაძლიერდეს ფურცლოვანი ფოლადის დამატებით. შედუღება განხორციელდეს E42 ტიპის ელექტროდით, ნაკერის სისქე მიღებული იქნას შესადუღებელი ელემენტების სისქის ტოლად.

კვანძი - 3

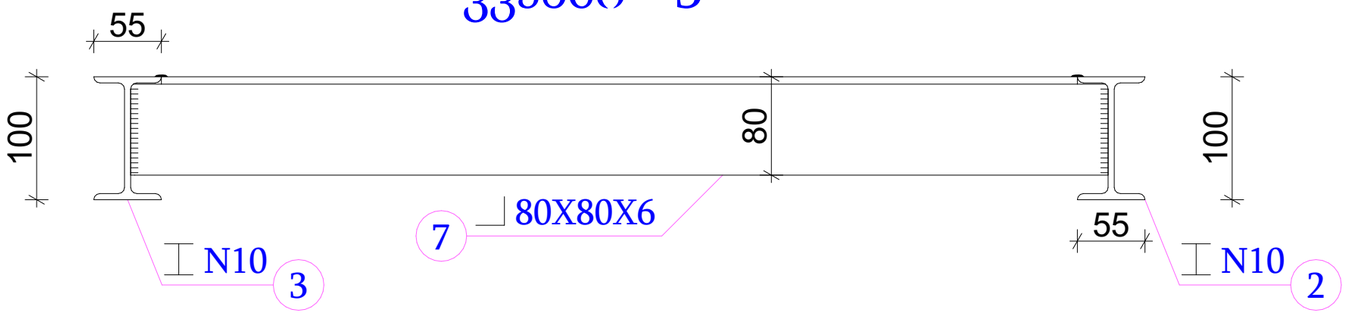

ფორმატი A-3	გათუმი 2020	ფაილის სახელი
	დაკვეთა №	

ექსპლიკაცია

პირობითი ნიშნები:

შენიშვნა:

დამკვეთი: გიორგი წუტკარაძე

მისამართი: ქალაქი გათუმი, გიორგი ბრწყინვალეს ქუჩა №54

პროექტის სახელწოდება: საპროექტო ვიტრაჟის ჩაჭრა მ 1 : 100

თანამდებობა	გვარი	
დირექტორი	ჯემალ ქათამაძე	
კონსტრუქტორი	გურამ წუტკარაძე	
არქიტექტორი	ზაზა ქათამაძე	

შემსრულებელი:		
შ.პ.ს. "მაურერ"	ქ. ბათუმი, ზარნავაზ მეფის ქუჩა №51 ტელ: 24 28 11	
მაშტაბი:	1 : 100	MAURER
თარიღი:		
სტადია	შურცელი	რიგითობა
პროექტი	ა -	

საპარიზევლო. შპს "მაურერ"
GEORGIA. "MAURER" LTD
445486147

კვანძი - 1

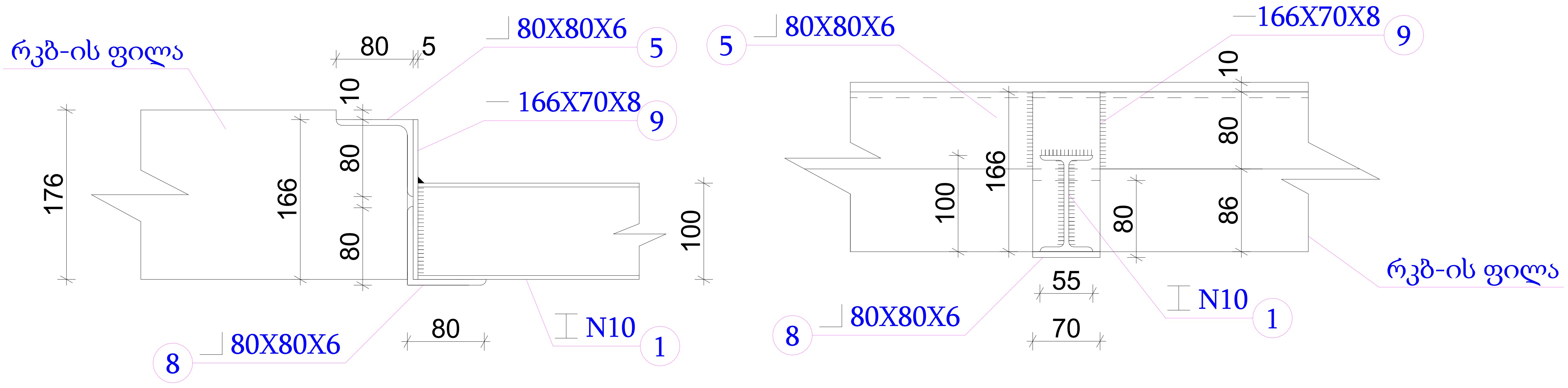

კვანძი - 2

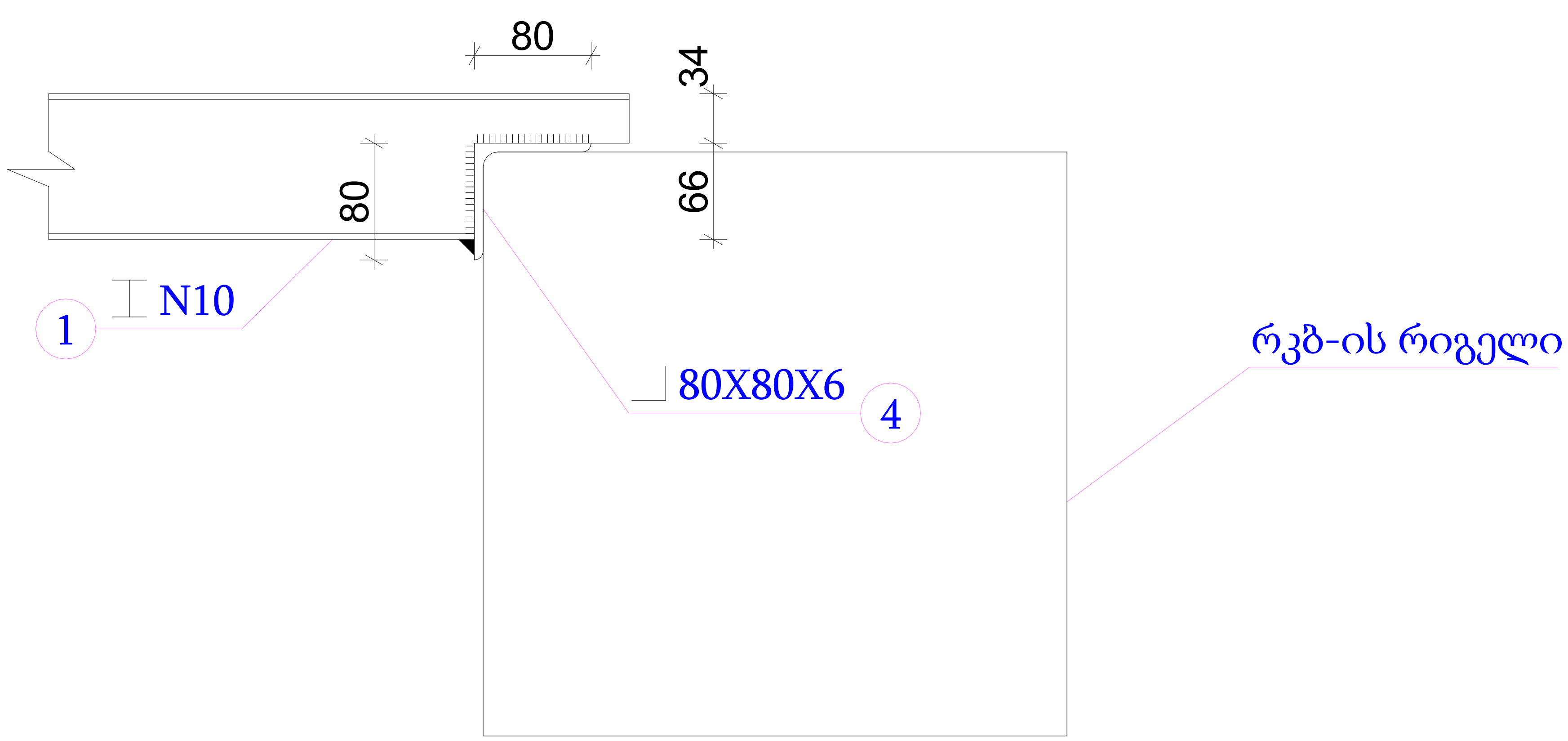

ფორმატი A-3	ბათუმი 2020	ფაილის სახელი
	დაკვეთა №	

ექსპლიკაცია

პირობითი ნიშნები:

შენიშვნა:

დამკვეთი: გიორგი ფუტკარაძე

მისამართი: ქალაქი ბათუმი, გიორგი ბრწყინვალეს ქუჩა №54

პროექტის სახელწოდება: საპროექტო ვიტრაჟის ჩაჭრა მ 1 : 100

თანამდებობა	გვარი	
დირექტორი	ჯემალ ქათამაძე	
კონსტრუქტორი	გურამ ფუტკარაძე	
არქიტექტორი	ზაზა ქათამაძე	

შემსრულებელი:	მისამართი:	
შ.პ.ს. "მაურერ"	ქ. ბათუმი, ფარნავაზ მეფის ქუჩა №51 ტელ: 24 28 11	
მასშტაბი:	1 : 100	MAURER
თარიღი:		
სტადია	ფურცელი	რაოდენობა
პროექტი	ა -	

ფიცრის იატაკის მოწყობის გეგმა

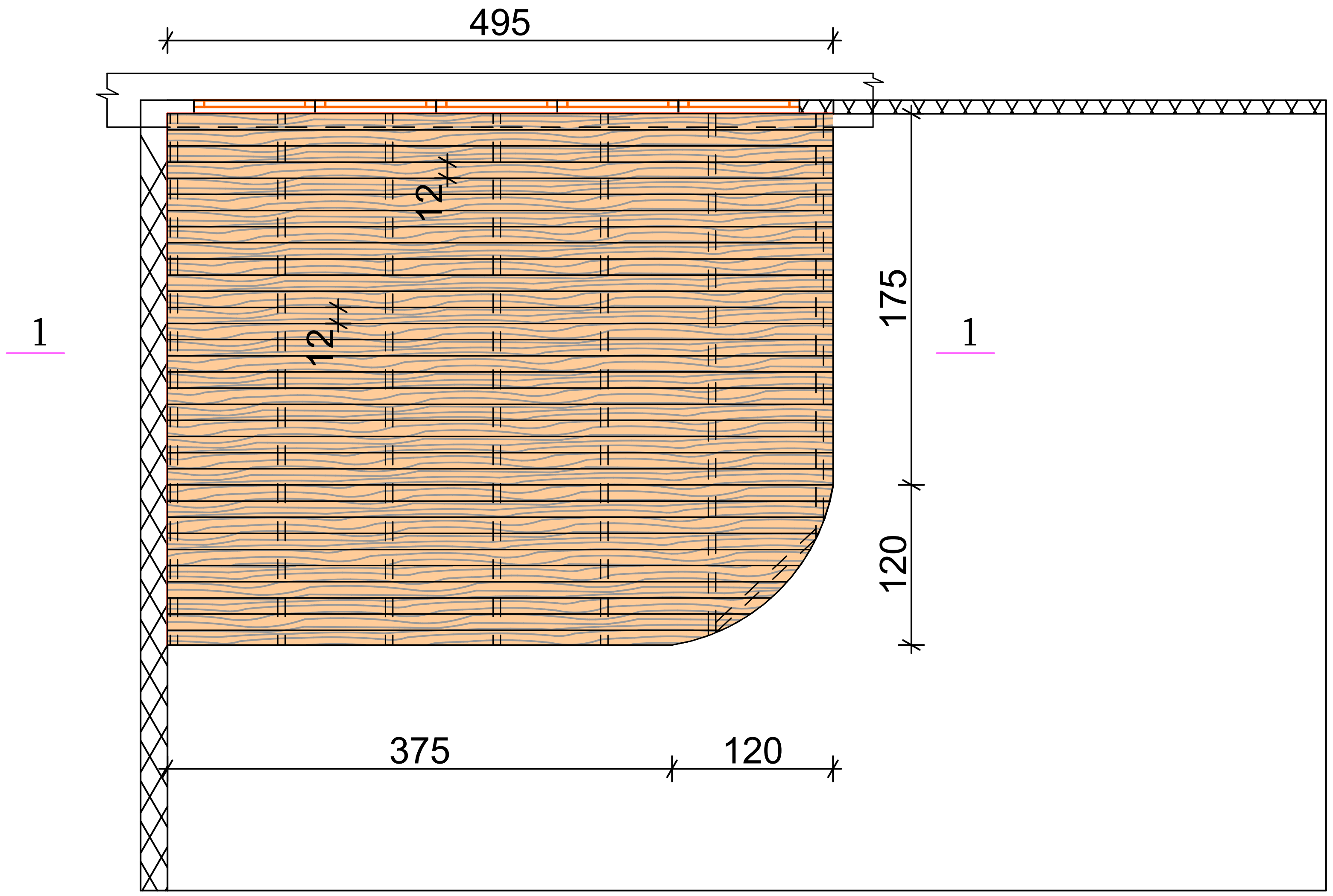

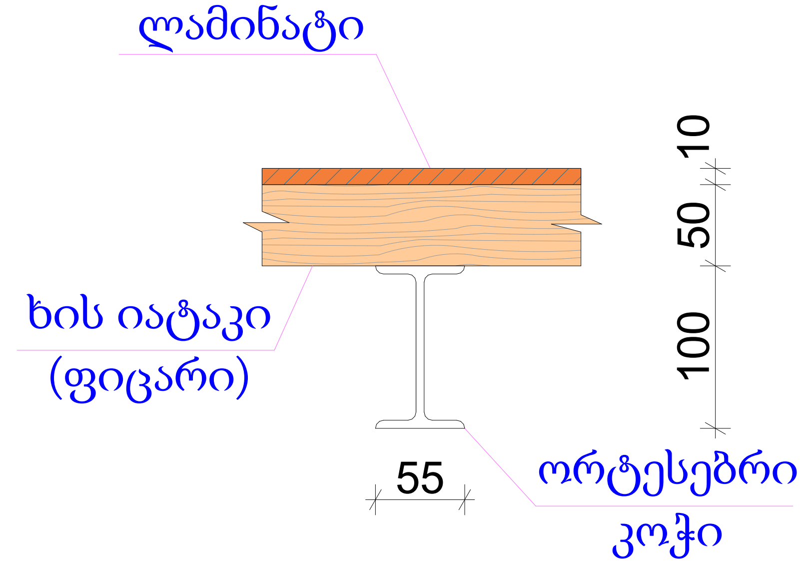

კვანძი - 4

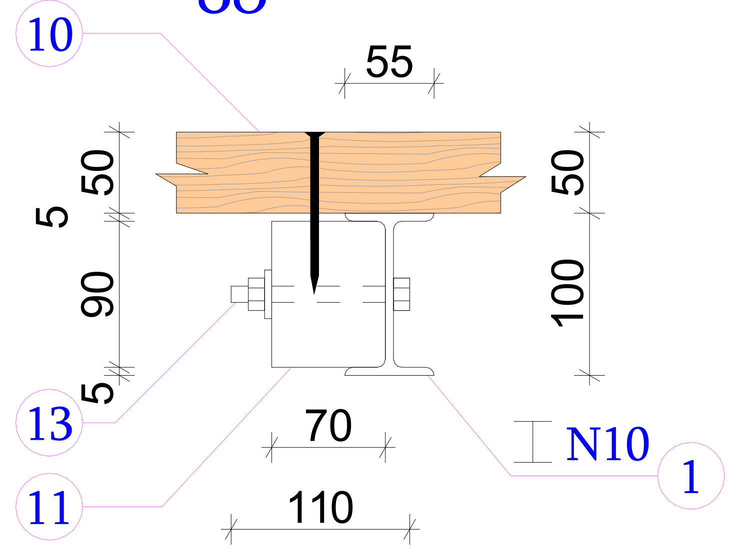

1 - 1

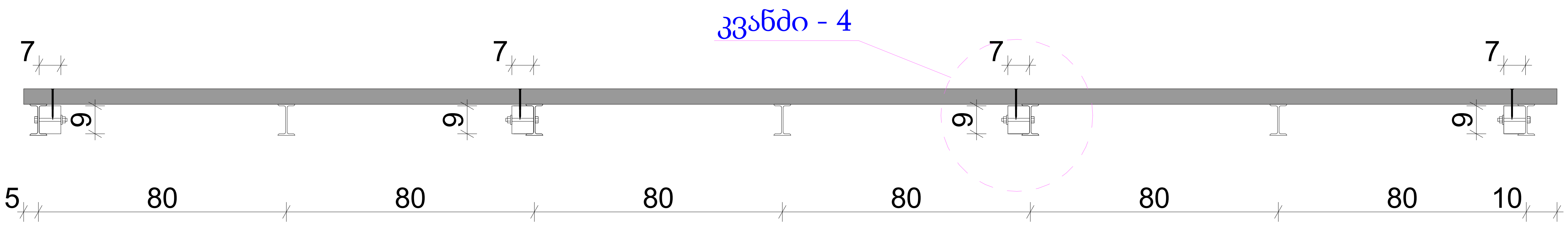

ფორმატი A-3	ბათუმი 2020	ფაილის სახელი
	დაკვეთა №	

ექსპლიკაცია

პირობითი ნიშნები:

შენიშვნა:

დამკვეთი: გიორგი ფუტკარაძე

მისამართი: ქალაქი ბათუმი, გიორგი ბრწყინვალეს ქუჩა №54

პროექტის სახელწოდება: საპროექტო ვიტრაჟის ჩაჭრა მ 1 : 100

თანამდებობა	გვარი	
დირექტორი	ჯემალ ქათამაძე	
კონსტრუქტორი	გურამ ფუტკარაძე	
არქიტექტორი	ზაზა ქათამაძე	

შემსრულებელი:	მისამართი:	
შ.პ.ს. "მაურერ"	ქ. ბათუმი, ფარნავაზ მეფის ქუჩა №51 ტელ: 24 28 11	
მასშტაბი:	1 : 100	MAURER
თარიღი:		
სტადია	ფურცელი	რაოდენობა
პროექტი	ა -	

საქართველო. შპს "მაურერი" GEORGIA. "MAURER" LTD 445488117

ლითონის კუთხოვანების განლაგების გეგმა

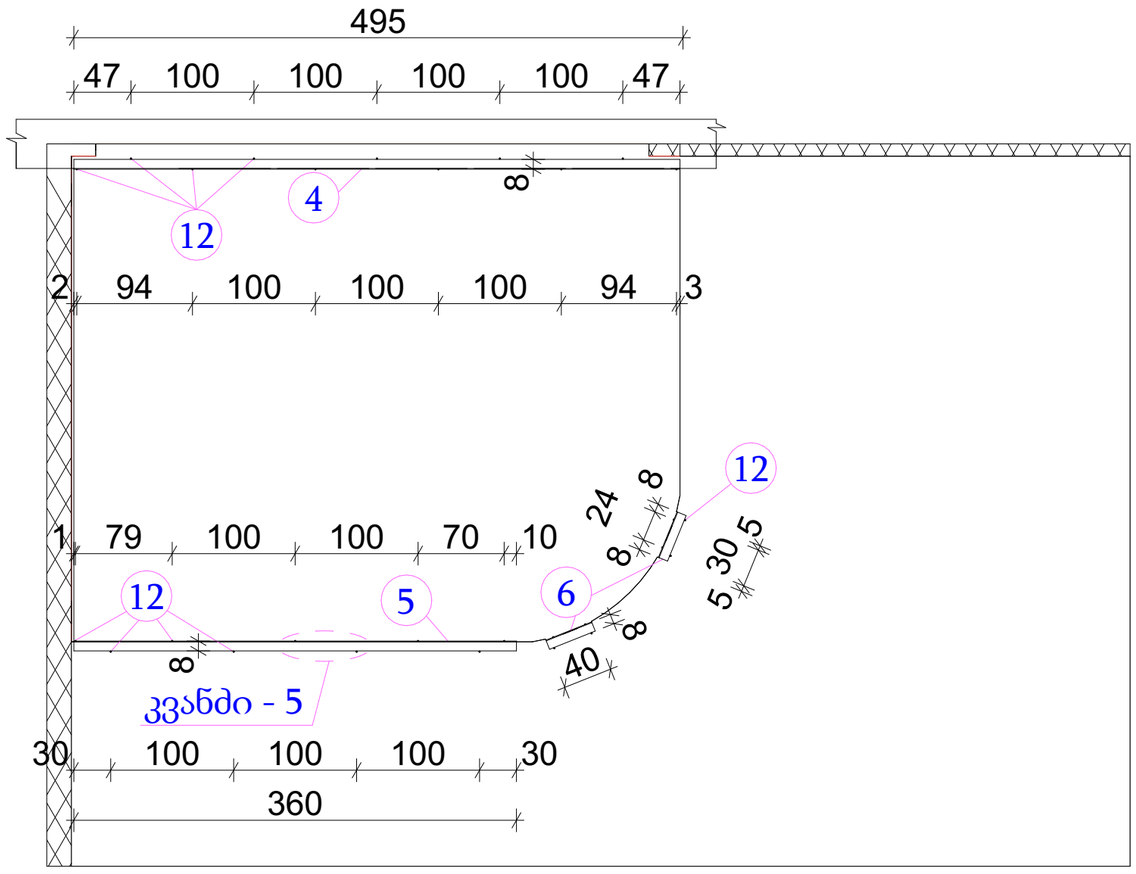

კვანძი - 5

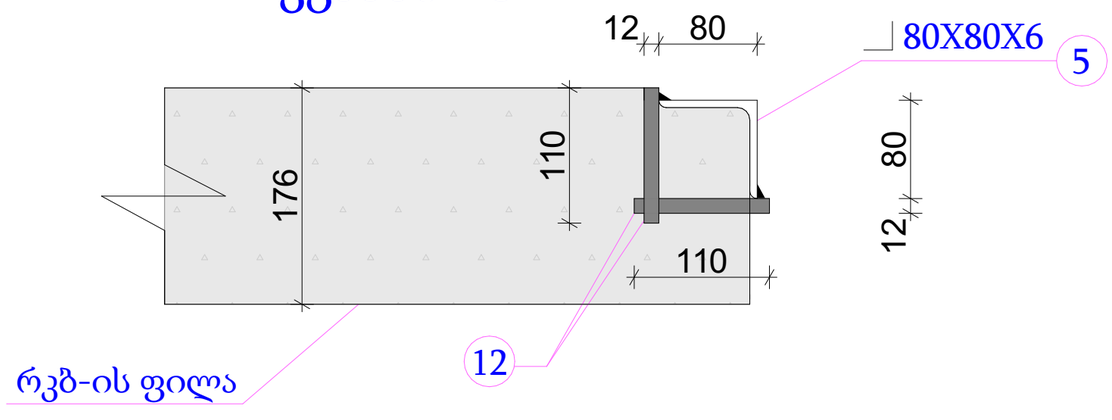

შენიშვნა

ორტესებრი კოჭების საყრდენი კუთხოვანები, რკბ-ის ფილასა და რიგელზე დამაგრდეს სპეციალური ანკერების საშუალებით, რომლებიც ჩაისმება წინასწარ მომზადებულ ნახვრეტებში. ანკერების დაკავშირება კუთხოვანებთან განხორციელდეს შედუღების საშუალებით.

ფორმატი A-3	ბათუმი 2020 დაკვეთა №	ფაილის სახელი

ექსპლიკაცია

პირობითი ნიშნები:

შენიშვნა:

დამკვეთი: გიორგი ფუტკარაძე

მისამართი: ქალაქი ბათუმი, გიორგი ბრწყინვალის ქუჩა №54

პროექტის სახელწოდება: საპროექტო ვიტრაჟის ჩაჭრა მ 1 : 100

თანამდებობა	გვარი	
დირექტორი	ვლადან ქათამაძე	
კონსტრუქტორი	გურამ ფუტკარაძე	
არქიტექტორი	ზაზა ქათამაძე	

შემსრულებელი:		
შ.პ.ს. "მაურერ"	ქ. ბათუმი, ფარნავაზ მეფის ქუჩა №51 ტელ: 24 28 11	
მაშტაბი:	1 : 100	MAURER
თარიღი:		
სტადია	ფურცელი	რაოდენობა
პროექტი	ა -	